Index komfort modul

Index okositó relés rendszerhez, negatív.

Bekötési rajz:

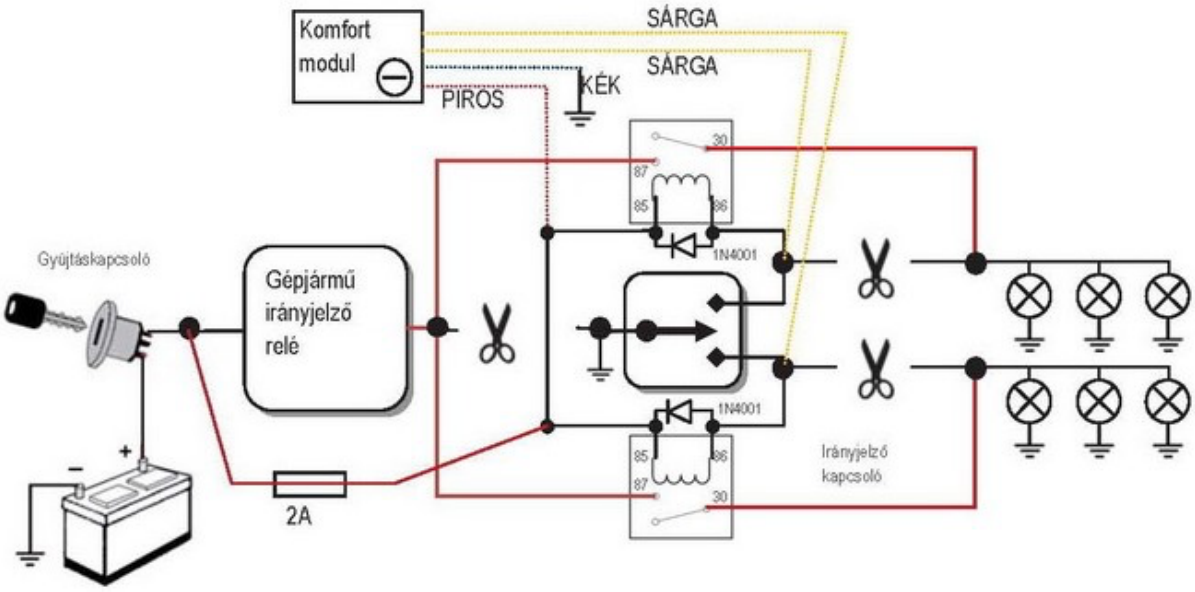

Hagyományos gépjármű bekötés negatív modullal.
A védődiódák beépítése szükséges! Ennek hiányában a modul meghibásodhat.

A garancia feltétele a szakszervíz általi beszerelés.

Importőr;
S.M.Power Kft
2310 Szigetszentmiklós, Csepeli út 15
www.smpower.eu